MOBILETTO TOPAZIO BEI

TAVOLA 1/1

E019.010.01

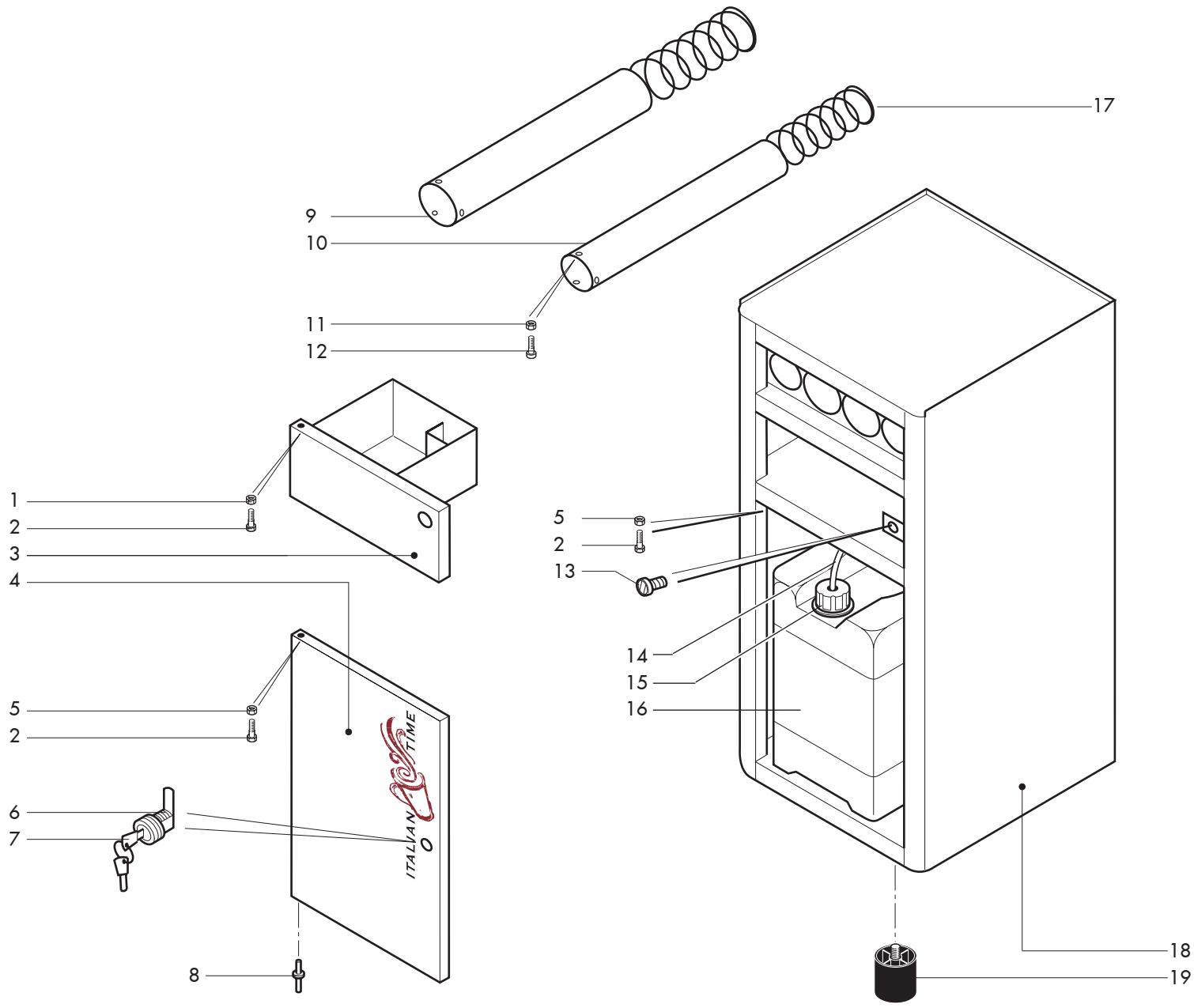

Rif.	Codice	Denominazione	Versioni
1	U302.001	Dado Esagonale M5 UNI 5588 ZNP	
2	129720904	Vite TE M5X10 UNI 5739 brunita	
3	11002629	Sportello con cassetto beige met.	
4	11002628	Sportello beige met.	
5	U310.003	Dado autobloc. M5 UNI 7473 ZNP	
6	1401.R01	Serratura sportello	
7	1401.R07	Chiave serratura sportello	
8	1412.R07	Perno x sportello	
9	1412.R02	Tubo ø 72 x 320	
10	1412.R03	Tubo ø 60 x320	
11	U302.003	Dado Esagonale M4 UNI 5588 ZNP	
12	1412.R09	Vite fermabicchieri M4 x 6	
13	1412.R08	Calamita x sportello	
14	1402.003	Tubo aspirazione	
15	NV03.001	Tappo D.40,5 TROXAG TL-4-405	
16	NV04.001	Tanica Lt. 20	
17	1412.R01	Molla premi-bicchieri	
18	NON DISPONIBILE		
19	1401.R06	Piedino 60 x 80 nero	

Rif.	Codice	Denominazione	Versioni